STAATLICHE AUSZEICHNUNG

wallner & neubert

Wassertechnik für Lebensräume

Pumpstation

PURASTREAM

purator™

Das PURASTREAM Schachtsystem

Spritzgussgefertigte Schachtelemente DN1000
aus 100% PP Neumaterial ohne Schäumungsanteile.
Modulare Schachtaufbauweise: Einzelelemente Schachtunterteil, Schachtring und Schachtkonus.
Der große Arbeitsraum erleichtert die Wartung und Bedienbarkeit der Pumpen.
Maximale Einbautiefe bis 5,00 m bei maximaler Zulauftiefe von 4,00 m.

Hohe Stabilität und Festigkeit
Die solide Vollwand ohne Hohlräume und die gleichmäßige Wandstärke sichern die hohe Festigkeit des Schachtes. Die außenliegenden soliden Versteifungsrippen erhöhen die Stabilität der Konstruktion und bieten zusätzlich durch ihre Verzahnung mit dem umgebenden Erdreich Schutz gegen Auftrieb.

Schachtkonus mit angeformtem Schachthals
Schachthals Innen-Ø 625 mm, an der Oberkante durch abschneiden kürzbar (max. 100 mm). Der Schachthals kann auch schräg abgeschnitten werden (max. 10°), um an Geländeneigungen angepasst zu werden. Auf die Kante wird eine U-förmige Dichtung aufgesetzt, um den Schacht nach oben zur Abdeckung bzw. zur Lastausgleichsplatte hin abzudichten. Anschluss für Lüftungs-/ Kabelleerrohrleitung DN 110 im Konus eingebaut.

Schachtringe DN1000
Stufenweise Aufschachtung mittels Schachtringen Innen-Ø 1000 mm, lieferbare Ringhöhen: 250, 500, 1000 mm, kürzbar in 250 mm Schritten.

Zulaufanschluss
bis DN200,
Zulauf- und Ablaufwinkel nahezu frei wählbar.

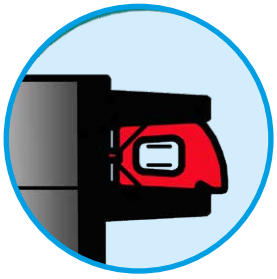

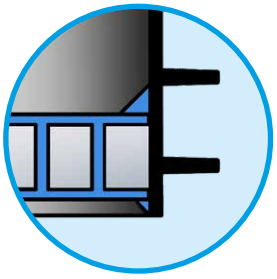

Dichtung
Lastentkoppelte Schachtelement-Dichtung aus flexiblem EPDM für dauerhafte Dichtheit

Schachtunterteil DN1000
mit Doppelstegboden = beulsicher gegen drückendes Wasser.

Abdeckungen inkl. Lastabtragringe aus Beton, bauseitiges betonieren ist nicht notwendig

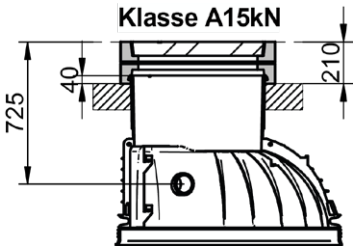

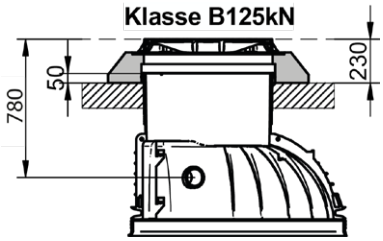

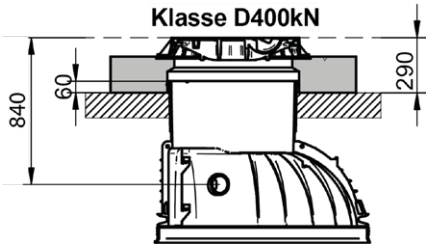

Broschüre 2020 - Technische Änderungen, Satz- oder Druckfehler und alle Rechte vorbehalten

Wallner & Neubert Gesellschaft m.b.H.
Tel.: 05 05 13-0 • Fax: DW 210 • office@pwn.at • www.pwn.at

Die PURASTREAM Technik

Komplett vormontierte Druckverrohrung in Edelstahl mit Außengewinde bis außerhalb des Schachtes inkl. allen Ventilen (Absperrschieber und Rückschlagventile) aus Edelstahl. Standardmäßig mit Spülanschluss mit Storz-Kupplung, Dimension abhängig vom Hauptrohr. Kupplungen zum selbsttätigen Anschluss der Pumpen beim Ablassen in den Schacht. Edelstahlkette zum Ablassen der Pumpen inkl. Schäkel und Kettenhalter. Ausführung für Einzelpumpen- und Doppelpumpenanlagen gleichermaßen geeignet.

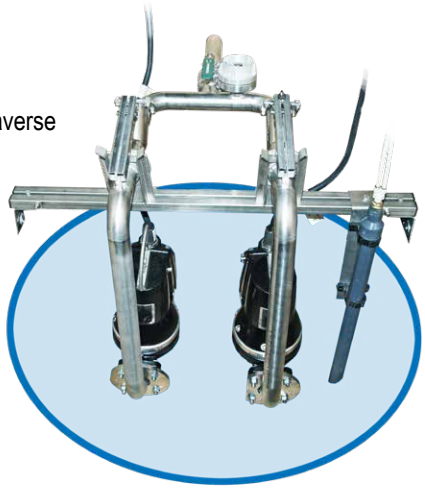

Ausführung Überwasserkupplung

Inkl. Edelstahlhängedruckleitung (6/4“ bzw. 2“) und Edelstahltraverse mit oben liegender Kupplung aus Edelstahl, bei Herablassen der Pumpen selbstarretierend und selbstdichtend zur Druckleitung.
Straurohr für Niveauerfassung fix an der Traverse montiert.
Garnitur für Schacht - Einbautiefen bis 2,50 m geeignet.

Ausführung Unterwasserkupplung

Bestehend aus Edelstahlsteigleitungen und Kupplungsfüssen samt Krümmern aus Gusseisen, bei Herablassen der Pumpe selbstarretierend und selbstdichtend zur Druckleitung. Inkl. doppelten Führungsrohren je Pumpe. Straurohr für Niveauerfassung fix an der Steigleitung montiert. Für Einbausituationen ab 2,50 m Schacht - Einbautiefe.

Pumpentechnik

Für PURASTREAM Pumpstationen werden ausschließlich Pumpen von höchstem Qualitätsstandard eingesetzt. Zur Förderung von fäkalhaltigem und schlammhaltigem Abwasser werden Schneidradpumpen eingesetzt. Dabei werden die mitgeführten Feststoffe so zerkleinert, dass diese kostengünstig und zuverlässig auch durch Rohrleitungen mit geringem Durchmesser gefördert werden. Für Regen- und Grauwasser werden entsprechende Tauchmotorpumpen eingesetzt. Alle Pumpen sind in EX-Ausführung lieferbar.

Broschüre 2020 - Technische Änderungen, Satz- oder Druckfehler und alle Rechte vorbehalten

Die PURASTREAM Steuerungen

PWN-PS1 und PWN-PS2
Elektrische Steuerungen für Pumpstationen

Die Pumpensteuerungen werden zur Niveauregulierung von Flüssigkeitsständen eingesetzt.
Der Füllstand wird wahlweise über Staudruck, Lufteinperlung, externen Sensor oder Schwimmschalter ermittelt.
Die Motorschütze steuern direkt ein oder zwei Pumpen bis max. 5,5 KW Leistung an.
Weiters stehen 5 Relaiskontakte zur Ausgabe von Störmeldungen zur Verfügung.

Einfache Bedienung und Einstellung

Schaltpunkte, Zeiten und Motorstromüberwachung werden mittels eines Digitalpotentiometers eingestellt.
Alle Werte können auf dem LC - Display abgefragt werden.

ATEX

Atex – Mode wird für Pumpen im Ex - Bereich eingesetzt und verhindert , dass die Pumpen über die Handfunktion, die Zwangseinschaltung, oder über ein Fernwirksystem eingeschaltet werden, solange der Ausschaltpunkt unterschritten ist.

Freiluftschaltschrank

optional werden PWN-PS1 und PWN-PS2 Steuerungen in einem Freiluftschaltschrank geliefert. Varianten mit Sockel, optischen oder akustischem Außenalarm, sowie mit Schaltschrankheizung lieferbar

beheizbare Rückstauschleife

Die über die Rückstauebene zu führende Druckleitung kann optional frostsicher als beheizbare Rückstauschleife im Sockel des Freiluftschaltschranks integriert werden.

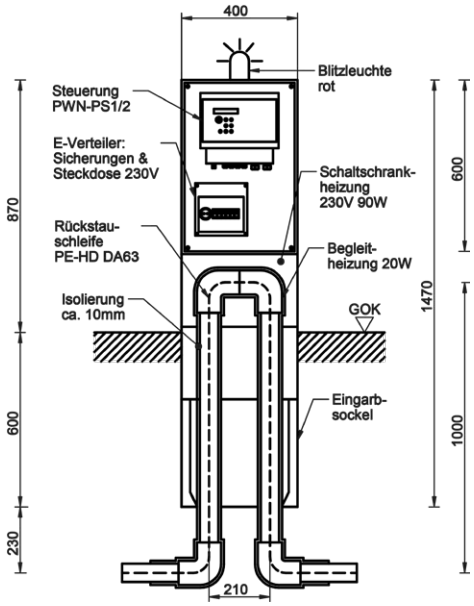

Broschüre 2020 - Technische Änderungen, Satz- oder Druckfehler und alle Rechte vorbehalten

Wallner & Neubert Gesellschaft m.b.H.
Tel.: 05 05 13-0 • Fax: DW 210 • office@pwn.at • www.pwn.at

Montage und Inbetriebnahme

Das Wallner & Neubert Service Team und seine Partner sorgen für die einwandfreie Installation vor Ort. Alle maschinellen Komponenten werden von geschulten Fachleuten mit Anwendungserfahrung ausgeführt. Die Koordination mit anderen Ausführenden wie Elektrikern wird ebenfalls übernommen. Nach Abschluss der Installation wird die Ausrüstung in Betrieb genommen und vollständig auf Eignung geprüft. Das Bedienungspersonal wird vor Ort eingeschult, die Anlagen werden samt Dokumentation übergeben.

Profesionelle Inbetriebnahme, Einschulung und regelmäßige Wartung durch einen autorisierten Servicepartner ist Voraussetzung für die Gewährleistung.

Wallner & Neubert Inbetriebnahme, Service & Reparatur

Mail: service@pwn.at
Tel. +43 (0)5 05 13 - 205
Fax +43 (0)5 05 13 - 300

Störungsbehebung und Reparatur

im Schadensfall rasche und unbürokratische Hilfe

Die Vorteile des Wartungsvertrags:
-Höchste Betriebssicherheit
-Individuelles Wartungspaket
-Pauschaler Fixpreis inkl. An- und Abfahrt
-24 Stunden Notfallservice nur für Vertragskunden
-Verbrauchsmaterial im Preis enthalten
-Vollständige Dokumentation

Wartung

Rechtzeitig veranlasste Instandsetzungsarbeiten vermeiden teure Sanierungsarbeiten und Folgekosten, etwa durch Überflutungsschäden oder Anlagenausfall. Die Gebrauchsdauer wird verlängert und die Rentabilität Ihrer Investition erhöht.
Der **Wartungsvertrag** sichert die kontinuierliche Betreuung der Anlagen und sichert Ihnen gleichzeitig die gesetzlich geforderten Funktionsnachweise. Zusätzlich werden die Koordination ordnungsgemäßer Entsorgung und Austausch von Verbrauchsmaterialien von uns gerne mit übernommen.

Broschüre 2020 - Technische Änderungen, Satz- oder Druckfehler und alle Rechte vorbehalten

PURASTREAM Pumpstation
mit Fertigschacht aus PP

PURASTREAM Pumpstation mit Behälter aus Kunststoff-Fertigteilen
anschlussfertige Einzel- oder Doppelpumpstation
für fäkalhaltiges und nicht-fäkalhaltiges Abwasser

Produkteigenschaften:

- Ausführung mit 1 oder 2 Pumpen geeignet für fäkalien/ nicht fäkalienhältiges Abwasser
- Fertigschacht aus Polypropylen PP
- modulare Aufbauweise bestehend aus Schachtunterteil, Schachtring und Schachtkonus
- lastentkoppelte Dichtringe zwischen den Elementen
- Unterteil: Innen - Ø 1000 mm, Höhe 1000 mm mit doppelwandigem PE-Boden, beulsicher, in einem Stück vorgefertigt, Sammelinhalt ca. 780 l
- Konus mit angeformtem Schachthals Innen - Ø 625 mm, um 100 mm kürzbar
- mit Schachtabdeckung aus Gusseisen, wahlweise Klasse A, B oder D mit jeweils entsprechender Lastaufnahme bzw. Lastabtragplatte
- Aufschachtung des Fertigschachts mittels PP-Schachtringen Innen - Ø 1000 mm, Höhe 250 - 1000 mm
- die PP Schachtfertigteile werden durch Übereinanderstapeln und Verpressen der mitgelieferten Gleitringdichtungen DN 1000 dicht zusammengesetzt
- Anschlüsse: horizontaler Zulauf DN 160, standardmäßig vis-à-vis
  Druckleitungsausgang
  Lüftungs- / Kabelleerrohrleitung DN 100
  Druckanschluss 6/4“ oder 2“
- Zulauf- und Ablaufwinkel nahezu frei wählbar
- Druckleitung 6/4“ bzw. 2“ aus Edelstahl mit Außengewinde bis außerhalb des Behälters
- problemlose Pumpeninstallation und Wartung:
- Ablassen und Heben der Pumpen mittels Kette; mit selbstdichtender Oberwasserkupplung, nach Einhängen der Pumpe druckdicht
- inkl. Kugelrückschlagventil, Absperrschieber und Spülanschluss (Storz A)
- inkl. elektr. Steueranlage PWN-P1 bzw. PWN-P2 mit automatischer pneumatischer Niveausteuerung für Innenraum – Installation, inkl. Staurohr, 10 m Steuerleitung und Alarm; optional mit Freiluftschaltschrank, extra Schaltschranksockel, beheizte Rückstauschleife
- Pumpentypen s. Übersicht Folgeseiten

PURASTREAM Abdeckungen
Varianten

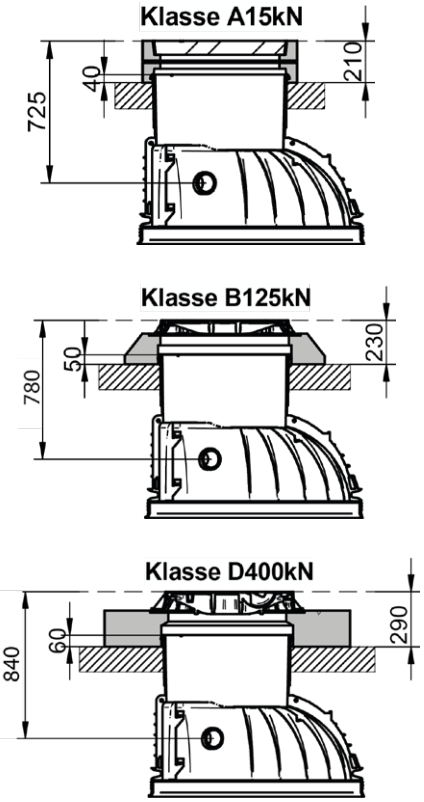

PURASTREAM-UEK-AW
Ausführung Überwasserkupplung für Abwasser
Einbautiefe bis 2500 mm

Baumaße mm	min	max
ZT	1090	1840
AT	920	1670
ET	1750	2500
Klasse A +170; Klasse B +180; Klasse D +230		

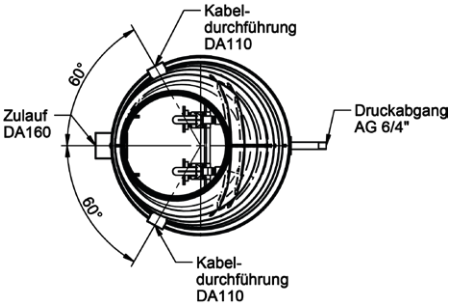

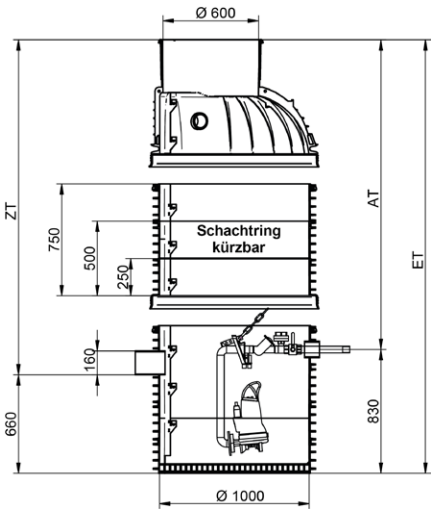

Broschüre 2020 - Technische Änderungen, Satz- oder Druckfehler und alle Rechte vorbehalten

Wallner & Neubert Gesellschaft m.b.H.
Tel.: 05 05 13-0 • Fax: DW 210 • office@pwn.at • www.pwn.at

PURASTREAM-UEK-RW

Ausführung Überwasserkupplung für Regenwasser
Einbautiefe bis 2500 mm

Baumaße mm	min	max
ZT	1090	1840
AT	920	1670
ET	1750	2500
Klasse A +170; Klasse B +180; Klasse D +230		

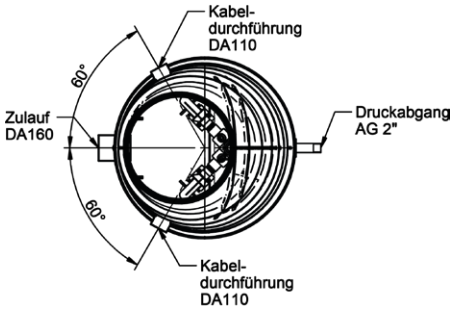

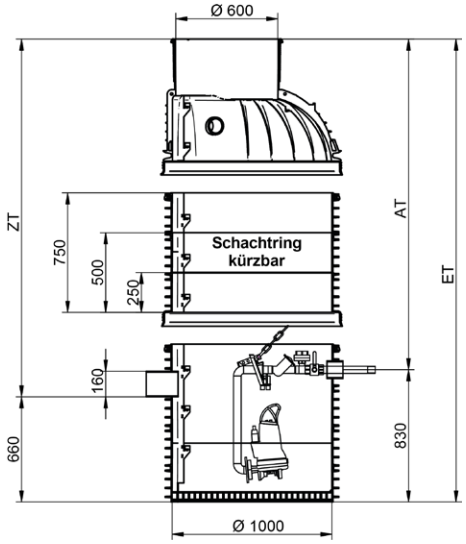

Detail A
Lastentkoppelte Dichtung

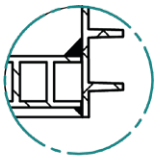

Detail B
Doppelstegboden beulsicher und extrudiert

PURASTREAM-MP-AW

Ausführung Unterwasserkupplung für Abwasser
Einbautiefe bis 4750 mm

Baumaße mm	min	max
ZT	2090	4090
AT	1245	3245
ET	2750	4750
Klasse A +170; Klasse B +180; Klasse D +230		

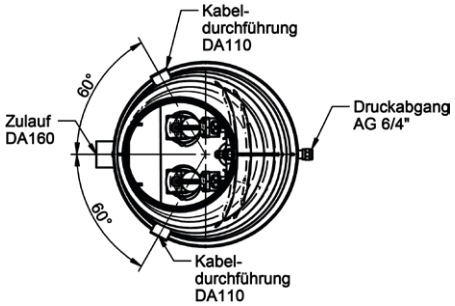

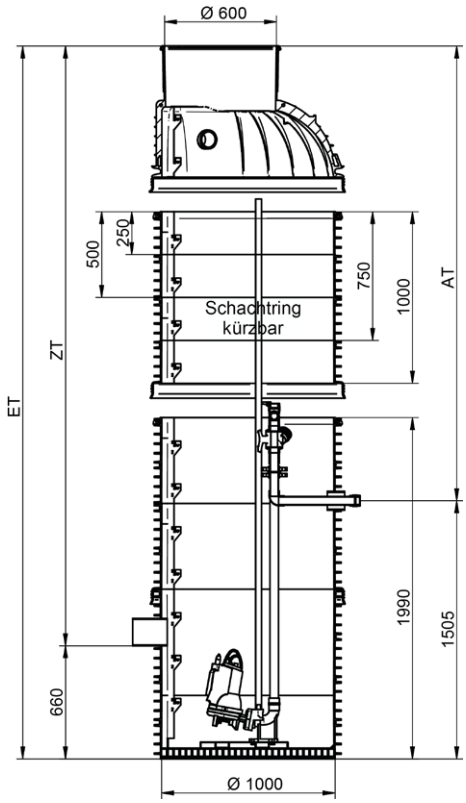

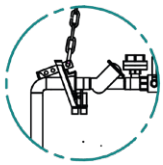

Detail C
Überwasserkupplung 6/4“

Detail D
Druckleitung teilmontiert auf Edelstahlmontageplatte

PURASTREAM-MP-RW

Ausführung Unterwasserkupplung für Regenwasser
Einbautiefe bis 4750 mm

Baumaße mm	min	max
ZT	2090	4090
AT	1245	3245
ET	2750	4750
Klasse A +170; Klasse B +180; Klasse D +230		

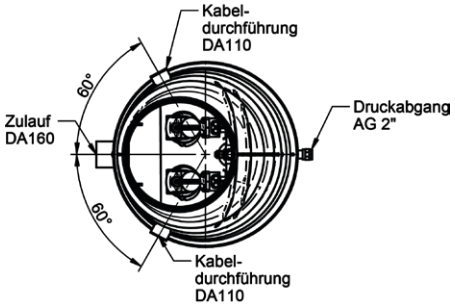

Broschüre 2020 - Technische Änderungen, Satz- oder Druckfehler und alle Rechte vorbehalten

Pumpentypen geeignet für fäkalienhaltiges Abwasser

Type	Bemerkung
SEG. 40. 09.	lieferbar auch mit Ex-Schutz und AUTO-ADAPT Funktion*
SEG. 40. 12.	
SEG. 40. 15.	
SEG. 40. 26.	
SEG. 40. 31.	
SEG. 40. 40.	
PIRANHA.S12	lieferbar auch mit Ex-Schutz
PIRANHA.S17	
PIRANHA.S21	
PIRANHA.S26	

Typen SEG.40

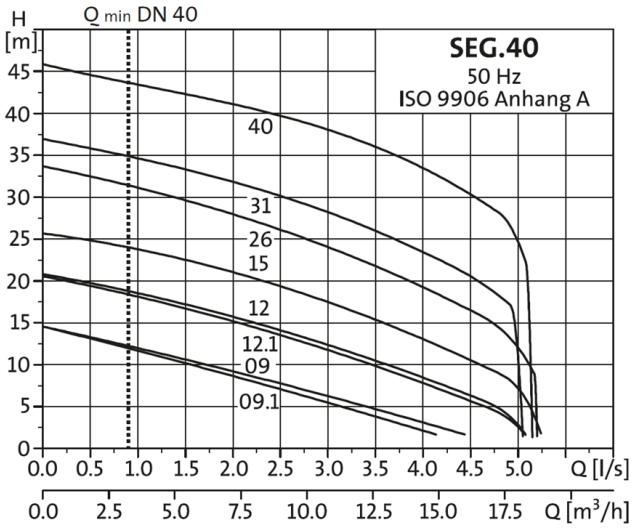

Typen PIRANHA.S

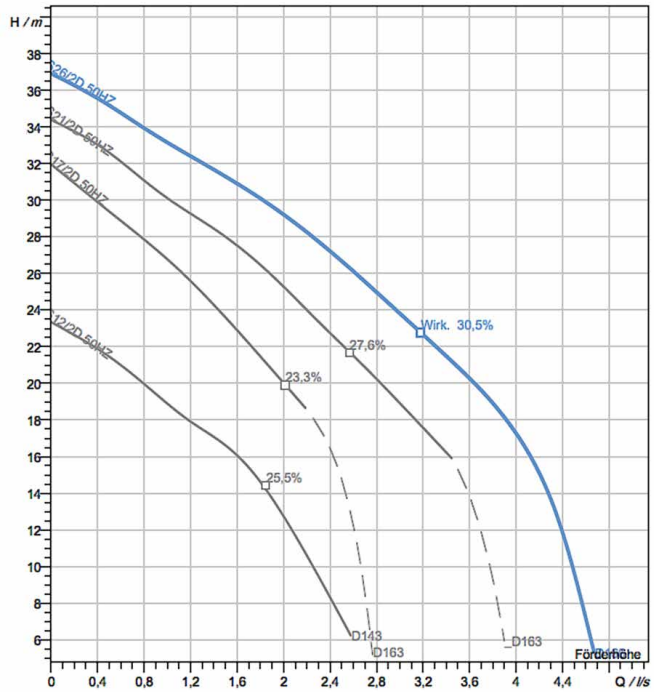

* Die AUTOADAPT-Funktion schaltet vollautomatisch ein und aus. Über ein integriertes Alarmrelais wird zusätzlich ein Signal ausgegeben, dass als Wechselkontakt genutzt werden kann.
Jede AUTOADAPT-Pumpe verfügt serienmäßig über Trockenlaufschutz, Motorschutz, regelmäßigen Test- bzw. Probelauf, sowie über einen zufällig generierten automatischen Pumpenwechselbetrieb bei bis zu 4 Pumpen, einen regelmäßigen Test- bzw. Probelauf, sowie über eine zufällig generierte Einschaltverzögerung bei Stromausfall.
Es wird keine zusätzliche Niveaumessung im Schacht benötigt.

Broschüre 2020 - Technische Änderungen, Satz- oder Druckfehler und alle Rechte vorbehalten

Wallner & Neubert Gesellschaft m.b.H.
Tel.: 05 05 13-0 • Fax: DW 210 • office@pwn.at • www.pwn.at

Pumpentypen geeignet für Regenwasser, Grauwasser

Type	Bemerkung
SL1. 50. 65. 09.	lieferbar auch mit angebautem Schwimmer-schalter, mit Ex-Schutz und AUTO-ADAPT Funktion*
SL1. 50. 65. 11.	
SL1. 50. 65. 15.	
AS 0530. S12	lieferbar auch mit Ex-Schutz
AS 0530. S17	
AS 0530. S26	

Typen SL1.50.65

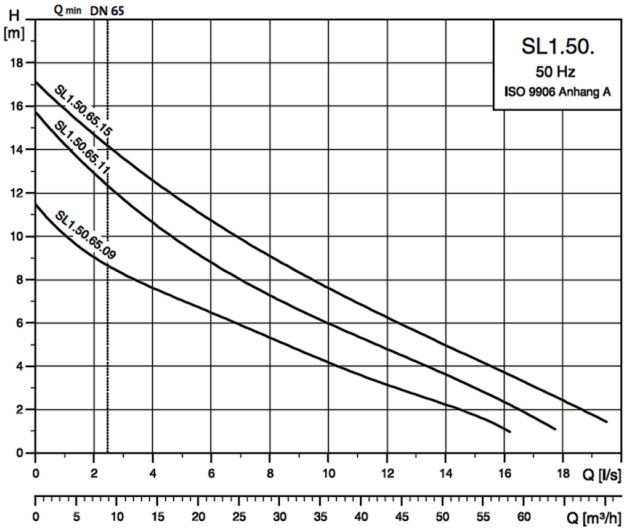

Typen AS 0530

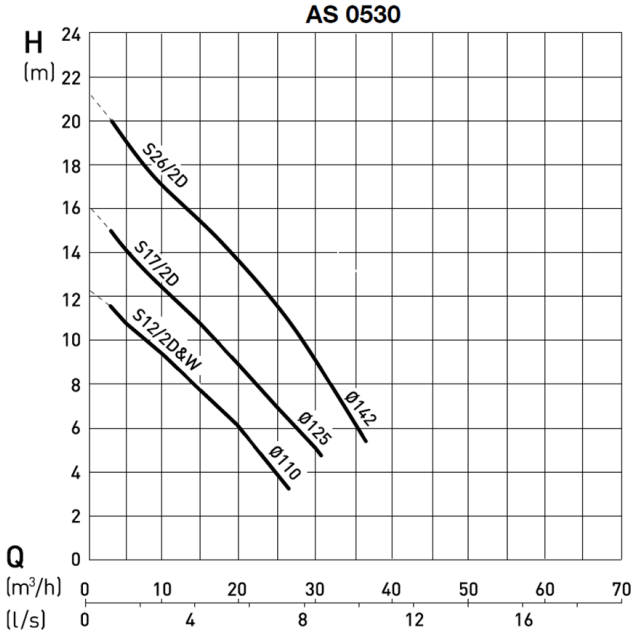

* Die AUTOADAPT-Funktion schaltet vollautomatisch ein und aus. Über ein integriertes Alarmrelais wird zusätzlich ein Signal ausgegeben, dass als Wechselkontakt genutzt werden kann.
Jede AUTOADAPT-Pumpe verfügt serienmäßig über Trockenlaufschutz, Motorschutz, regelmäßigen Test- bzw. Probelauf, sowie über einen zufällig generierten automatischen Pumpenwechselbetrieb bei bis zu 4 Pumpen, einen regelmäßigen Test- bzw. Probelauf, sowie über eine zufällig generierte Einschaltverzögerung bei Stromausfall.
Es wird keine zusätzliche Niveaumessung im Schacht benötigt.

Broschüre 2020 - Technische Änderungen, Satz- oder Druckfehler und alle Rechte vorbehalten

Pumpensteuerung PWN-PS1 und PWN-PS2
für Einzel- und Doppelpumpanlagen

Produkteigenschaften:

- Schaltgerät für den Einsatz in häuslichen und kommunalen Abwasser-, Schmutzwasser und Regenwasser-Pumpstationen
- Die Pumpensteuerung wird zur Niveauregulierung von Flüssigkeitsständen eingesetzt. Der Füllstand wird wahlweise über Staudruck, Lufteinperlung, externen Sensor (4 - 20 mA), oder Schwimmschalter ermittelt.
- Das Motorschütz steuert direkt eine Pumpe bis max. 5,5 KW Leistung an. Zusätzlich stehen 2 Relaiskontakte zur Ausgabe von Störmeldungen zur Verfügung
- Einfachste Bedienung und Einstellung: Schaltpunkte, Zeiten und Motorstromüberwachung werden mittels eines Digitalpotentiometers eingestellt. Alle Werte können auf dem LC - Display abgefragt werden
- optional: ATEX-Mode für Steuerung von Pumpen im EXC-Bereichen
- optional: mit Freiluftschaltschrank, Sockel, Schrankheizunhg
- optional: beheizbare Rückstauschleife im Sockel des Freiluftschaltschranks

Artikel	Beschreibung
PWN-PS1	Einzelpumpensteuerung für Pumpen bis 5,5 kW
PWN-PS2	Doppelpumpensteuerung für Pumpen bis 5,5 kW
PWN-FS-PS1	Einzelpumpensteuerung komplett in Außensäule IP44
PWN-FS-PS2	Doppelpumpensteuerung komplett in Außensäule IP44
PWN-EX-BOX	EX-Box zu Pumpanlagen
PWN-SHT	Schaltschrankheizung 20 W mit Temperaturschalter

Zubehör für Pumpen mit AUTOADAPT-Funktion:

Artikel	Beschreibung
KONTROLL-AUTOADAPT	Kontrollbox für bis zu 3 AUTOADAPT-Pumpen 400V
97644690	Interface Unit CIU 902: ermöglicht Datenübertragung zwischen der Fernbedienung Grundfos GO und Grundfos AUTOADAPT-Abwasserpumpen; mit 24-240 V AC/DC Netzteil, für Wand- oder Hutschienenmontage; ohne CIM (Schnittstellenmodul)
98046408	GRUNDFOS GO MI301: Hardware-Dongle zur erweiterten Kommunikation mit Grundfos E-Produkten in Verbindung mit der kostenlosen App Grundfos GO; inkl. Bluetooth-Modul für IOS ab 4.0 und Android

Broschüre 2020 - Technische Änderungen, Satz- oder Druckfehler und alle Rechte vorbehalten

Wallner & Neubert Gesellschaft m.b.H.
Tel.: 05 05 13-0 • Fax: DW 210 • office@pwn.at • www.pwn.at

für die reibungslose Abwicklung Ihrer Bestellung beachten Sie bitte folgende Checkliste, und die Aufstellung der bauseitigen Leistungen und die Voraussetzungen für eine reibungslose Endmontage und Inbetriebnahme

Checkliste

- Baugrube vorbereitet
- Hilfskräfte für Entladen vorhanden
- Zuläufe, Kabelleerrohre angeschlossen
- Erdverlegte Druckleitung angeschlossen
- Vorspann im Kabelleerrohr verlegt
- Schacht leer, trocken und sauber
- Stromanschluss für Steuerung vorhanden
- Zufahrt zur Baugrube für Montagefahrzeug möglich
- Strom für Montage vorhanden
- Wasseranschluss für Probebetrieb vorhanden
- verantwortliche Person für Übergabe der fertigen Anlage vor Ort

Bauseitige Leistungen

Versetzen des Schachtes / Baugrube:

- Die Baugrube ist ordnungsgemäß abzusichern. Entsprechend den statischen Erfordernissen, ist ein Fundament und eine Ausgleichsschicht herzustellen.
- Alle Sicherheitsvorkehrungen, jegliche Erd-, Bau-, Stemm- und Verputzarbeiten sind vom Auftraggeber zu veranlassen.
- Die Zufahrt zur Baustelle bzw. zum Einbauort muss mittels LKW / Tieflader möglich sein.
- Zur Entladung müssen durch den Auftraggeber ausreichend Hilfskräfte zur Verfügung stehen.
- Die Fugen über dem Zulauf in der Pumpstation sind bauseits mit speziellen Betonkleber zu verkleben.
- Der Anschluss des Zulaufes und der Druckleitung bei der Pumpstation sowie das Herstellen und Verlegen des(r) Kabelschutzrohre(s) mit Vorspann (Leerverrohrung) hat vor der Montage der maschinellen Ausrüstung zu erfolgen.
- Das (die) Kabelleerrohr(e) ist im stetigen Gefälle zum Pumpschacht zu verlegen.

Montage der maschinellen Ausrüstung:

- Der Pumpschacht muss zum Zeitpunkt der Montage in montagereifem Zustand sein, d.h. von Baurestmaterial befreit, ausgepumpt und entlüftet.
- Eine Montage kann nur im trockenen, sauberen Zustand erfolgen.
- Während den Montagearbeiten darf kein Wasser in den Schacht eingeleitet werden.
- Für Stromzuleitung zum Steuerkasten, Erdung, Erdungsprotokoll sowie den Antrag beim zuständigen EVU ist bauseits zu sorgen.
- Die maximale Kabellänge der Pumpe sowie der Niveaumesser beträgt 10m. Andere Kabellängen müssen vor der Montage bestellt werden, oder werden als Mehrkosten in Rechnung gestellt.
- Der Platz, der für den Schaltschrank bestimmt ist, ist vor der Montage vom Elektriker mit 400V zu versorgen und dementsprechend abzusichern.
- Für die Montage der maschinellen Ausrüstung in der Pumpstation, muss die Zufahrt zur Baugrube / zum Schacht mittels Klein- LKW / Montagefahrzeug möglich sein.
- Strom (230V) für die Montagemaschinen ist bauseits zur Verfügung zu stellen.
- Eventuelle, nicht unsererseits verschuldete Stehzeiten werden zum gültigen Regiesatz in Rechnung gestellt. z.B. Schacht auspumpen, fehlende Anschlüsse oder Leerrohre, fehlende Stromversorgung…
- Für Inbetriebsetzung und Testbetrieb ist Strom und Wasser bereitzustellen.
- **Für an die Baustelle angeliefertes und noch nicht eingebautes Material, haftet der Übernehmer.**

Broschüre 2020 - Technische Änderungen, Satz- oder Druckfehler und alle Rechte vorbehalten

Wallner & Neubert Gesellschaft m.b.H.

office@pwn.at
www.pwn.at

05 05 13 - 0
österreichweit zum Ortstarif

MÖDLING - Zentrale
Im Felberbrunn 2
2340 Mödling

moedling@pwn.at

+43 (0) 505 13 - 0
FAX: DW 300

GRAZ - Zweigstelle
Kalsdorfer Straße 39
8073 Feldkirchen bei Graz

graz@pwn.at

+43 (0) 505 13 - 80
FAX: DW 810

REGAU - Zweigstelle
Hessestrasse 3
4844 Regau

regau@pwn.at

+43 (0) 505 13 - 40
FAX: DW 410

STAMS - Zweigstelle
Thannrain 44d
6422 Stams-Thannrain

stams@pwn.at

+43 (0) 505 13 - 60
FAX: DW 610

Service, Reparatur & Sonderbau

service@pwn.at

+43 (0) 505 13 – 222
FAX: DW 300

STAATLICHE AUSZEICHNUNG

www.pwn.at

wallner & neubert
Wassertechnik für Lebensräume

purator™

BR_FÖRDERTECHNIK_2020