CAD Original by SOLID EDGE
ANY modification in CAD ONLY

Section A-A

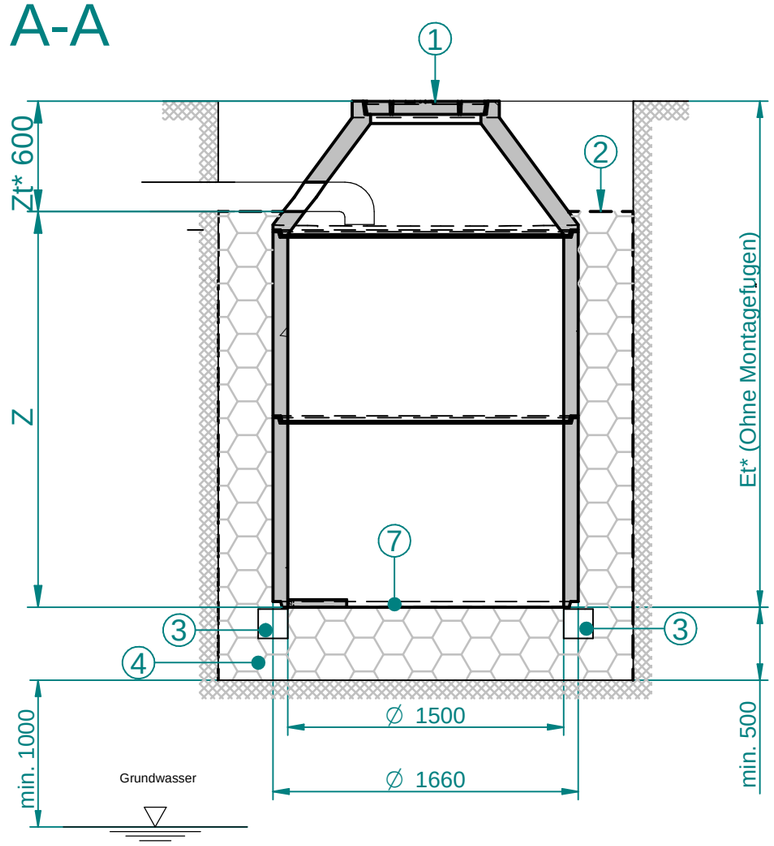

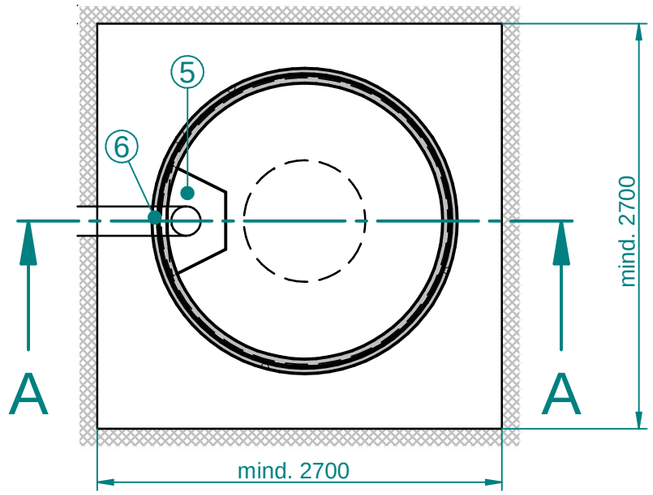

① Wartungsöffnung Ø 600mm
Deckel Nr.: 15 kN-1B7
400 kN-P11400DLTO tagwasserdicht

② Geotextil-Trenngewebe - bauseits
(empfohlen lt. ÖNORM B2506)

③ Ringfundament bauseits nach statischen Erfordernissen

④ Schotter gewaschen 16/32

⑤ Prallplatte

⑥ Bohrung für Zulauf - bauseits

⑦ Geotextilfilter-bauseits
(optional Filterset: SI-FI-SET-15)

Type	Einstauhöhe Z mm	Einbautiefe Et mm	Ges. Gewicht t	Größtes Stk. Gew. t
SIR15-77A(D)	1130	1730*	1,8	1,0
SIR15-102A(D)	1380	1980*	2,5	1,0
SIR15-128A(D)	1630	2230*	2,2	1,0
SIR15-178A(D)	2130	2730*	2,7	1,0
SIR15-229A(D)	2630	3230*	3,2	1,0

*** bei Abdeckung Klasse D400 + 100 mm**
Alle Fugen sind bauseits zu dichten

rev	comment	date	name

	date	username
modeled	13.09.2022	M.P.
drawn	13.09.2022	M.P.
checked	13.09.2022	A.B.

according to ISO 8015
edges ISO 13715
scale
mass
standard
material: Beton
name: Sickerschacht ∅1500mm
SIR15
draw#: SIR15-5085-AT-A
Index
BVH:
purator™

A3

Wallner & Neubert GmbH
ISO 16016
Urheberschutz nach ISO 16016
Copy right acc. to
Droit d'auteur selon
Last modified by PWN-Parsec-04 at 2022-09-13 11:15:35
ModelName: SIR15-A(D).asm
DocName: SIR15-A(D).dft